Взрывозащищённый проход

OP-1

Описание изделия:

Взрывозащищённый проход типа OP-1 предназначен для образования оптических и/или электрических соединений в взрывозащищенных оболочках, т. е. между одной взрывозащищенной оболочкой и другой взрывозащищенной облочкой в соответствии со стандартом PN-EN 60079-0.

41-400 Mysłowice
ul. 1000-lecia Państwa Polskiego 30a
Telefon: +48 32 317 18 60
Faks: +48 32 317 18 89
biuro@atutnet.pl

652507 Кемеровская область
Ленинск-Кузнецкий
ул Спасстанция 15/18(2) офис 208
моб: +7 903 984 47 78
e-mail: vladimir.ryabov@atutnet.com

www.atutnet.pl

Взрывозащищённый проход

OP-1

Техническая характеристика:

Сертификат ATEX		KDB 11 ATEX 146U
Маркировка взрывозащиты		I M2 Ex d I Mb
Тип провода/оптоволокна		
	OP-1/S/*	одномодовое оптоволокно (9/125 µm) многомодовое оптоволокно (62,5/125 µm)
	OP-1/P./*	0,5 мм^2 / 5 A 0,75 мм^2 / 7 A 1 мм^2 / 8 A 1,5 мм^2 / 10 A 2,5 мм^2 / 14 A
Размер перехода		M36x1,5 (резьба средней точности)
Количество проводов (оптоволокон)		10

Эксплуатационные условия:

Относительная влажность	макс. 95% при +60°C
Рабочий диапазон температур	0°C ÷ 60°C

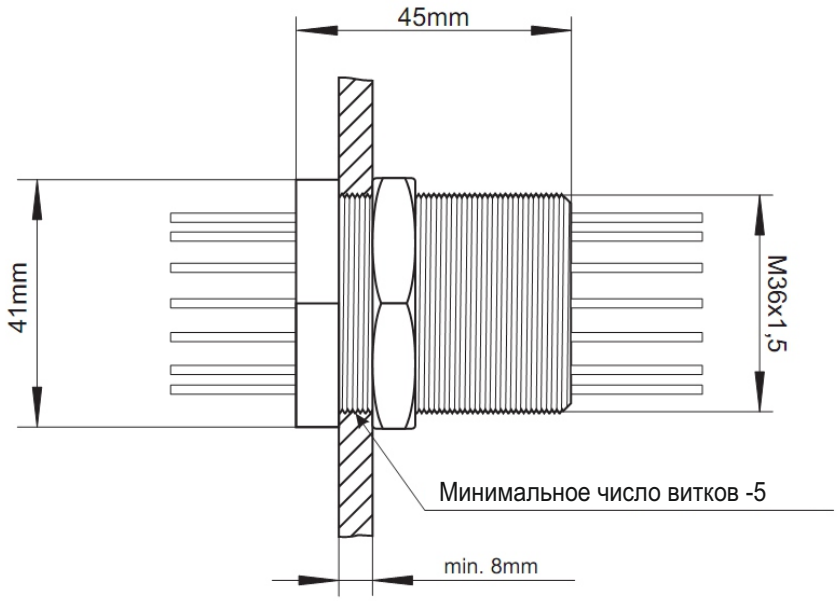

Способ монтажа

41-400 Mysłowice
ul. 1000-lecia Państwa Polskiego 30a
Telefon: +48 32 317 18 60
Faks: +48 32 317 18 89
biuro@atutnet.pl

652507 Кемеровская область
Ленинск-Кузнецкий
ул Спасстанция 15/18(2) офис 208
моб: +7 903 984 47 78
e-mail: vladimir.ryabov@atutnet.com